Gebruiksaanwijzing
Notice d'emploi
Benutzerhandbuch
User manual
Manual de usuario

50581/**/P0

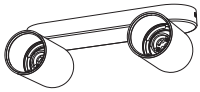

50582/**/P0

50583/**/P0

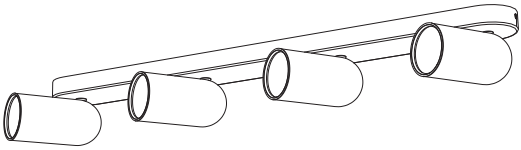

50584/**/P0

PHILIPS

Incl.

A

B

50581/**/P0 50582/**/P0 50583/**/P0

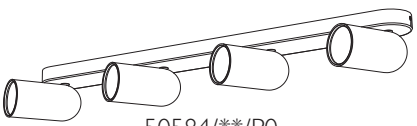

50584/**/P0

Excl.

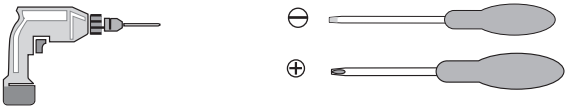

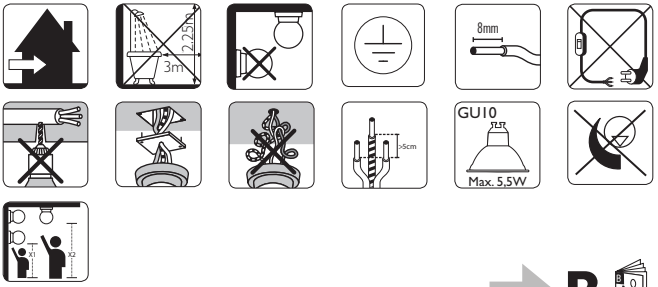

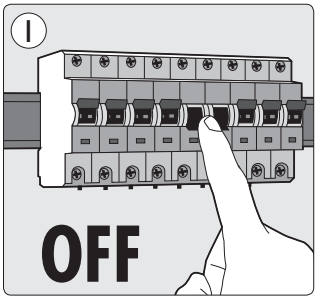
1
OFF

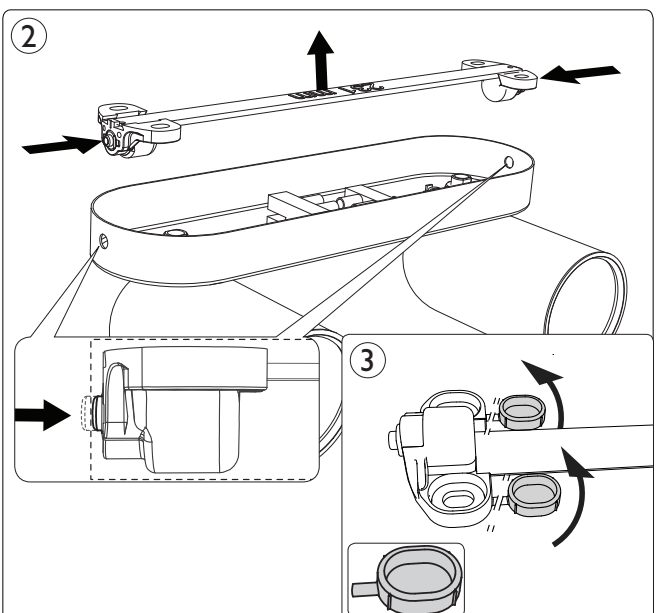
2
3

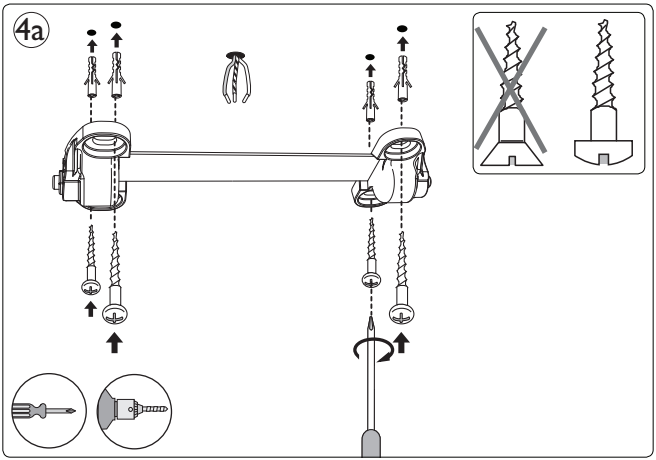
4a

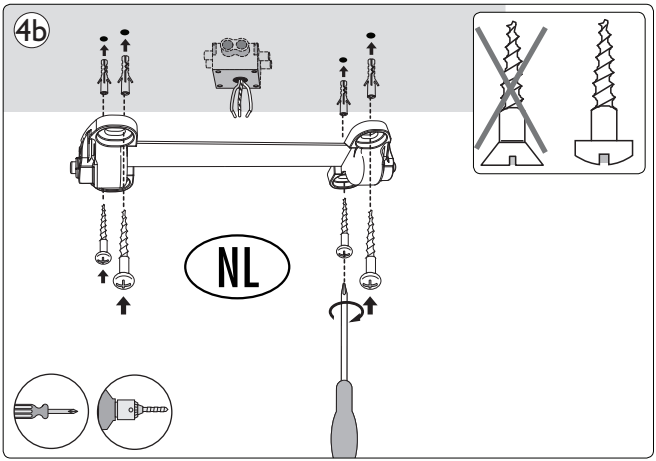
4b
NL

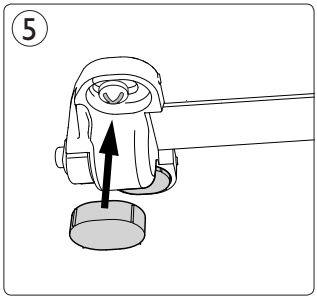
5

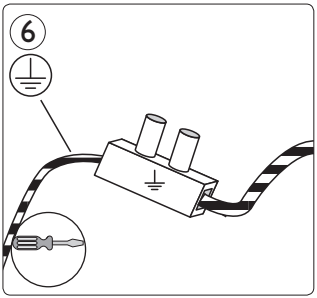
6

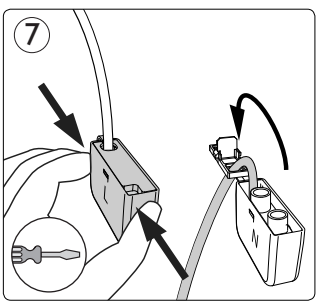
7

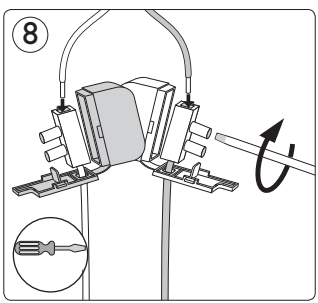
8

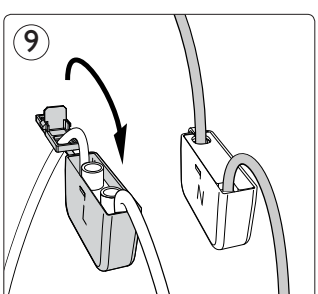
9

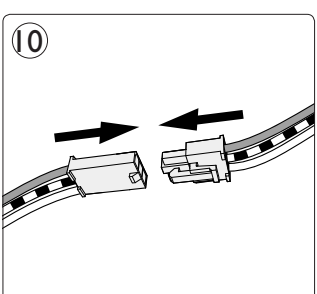
10

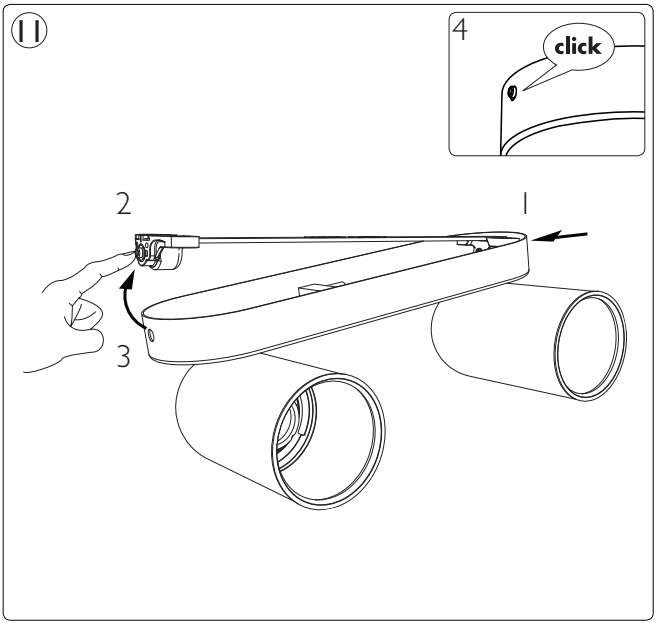
11
4
click
2
1
3

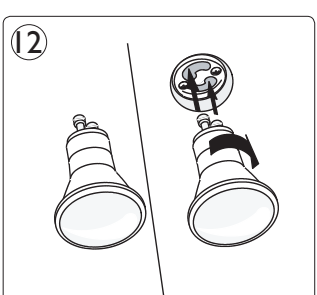
12

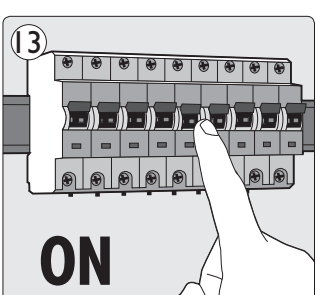
13
ON

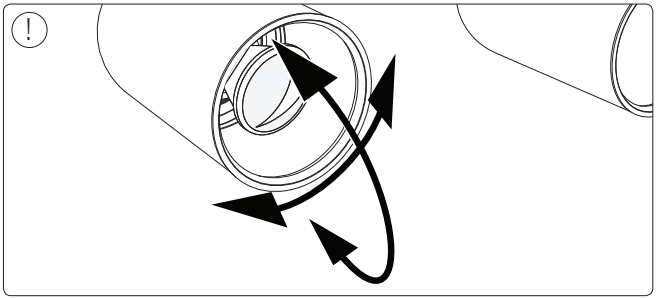

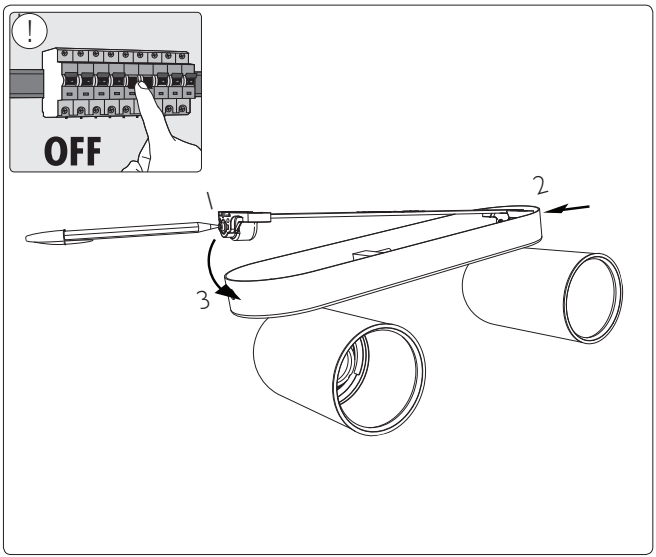
OFF
1
2
3

Philips Lighting Contact Centre
Int. Business Reply Service
I.B.R.S. / C.C.R.I. Numéro 10461
5600 VB Eindhoven
Pays-Bas / The Netherlands

www.philips.com
☎+800 7445 4775

4404.029.07951
Last update: 31/05/17